ISTRUZIONI DI MONTAGGIO
ASSEMBLING INSTRUCTIONS
MONTAGEANLEITUNG
INSTRUCTIONS DE MONTAGE
INSTRUCIONES DE MONTAJE
ИНСТРУКЦИИ ПО МОНТАЖУ
安装指导

Articolo

GORDON - PLANER - SKORPIO CRYSTAL ART

SIZE 300x120 cm - 118,11x47,24 inches

Data 10/10/2019

N° pagina 01 di 01

00'

cattelan italia
Cattelan Italia S.p.A. - 36010 - Carrè - VI - Italy
UFFICIO TECNICO - FAX 0445318740

GORDON CRYSTAL ART

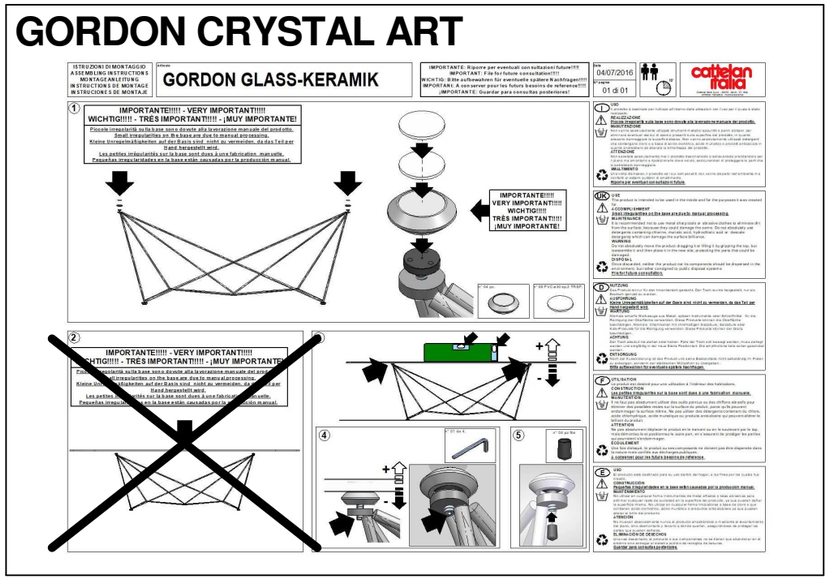

PLANER CRYSTAL ART

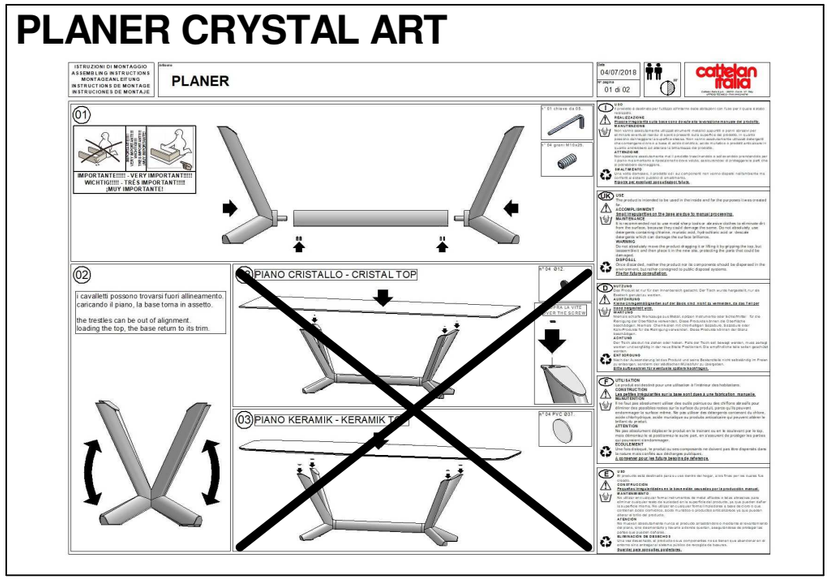
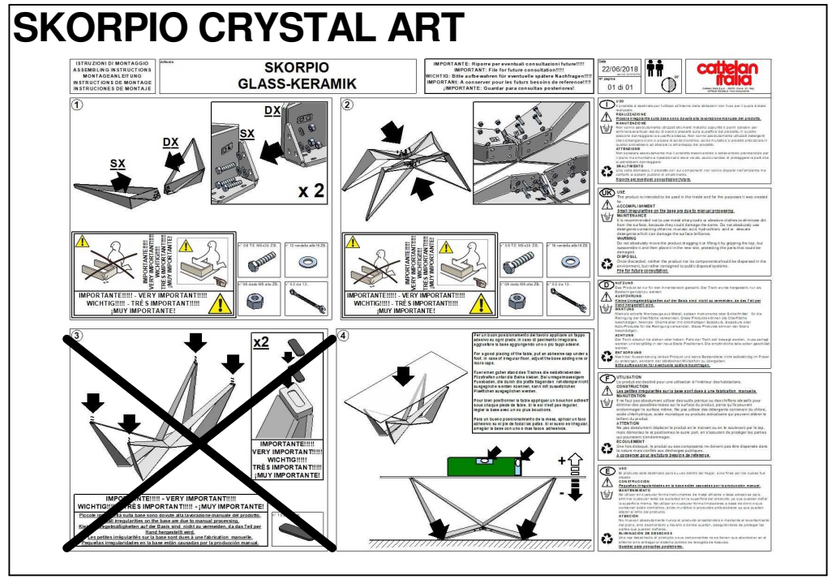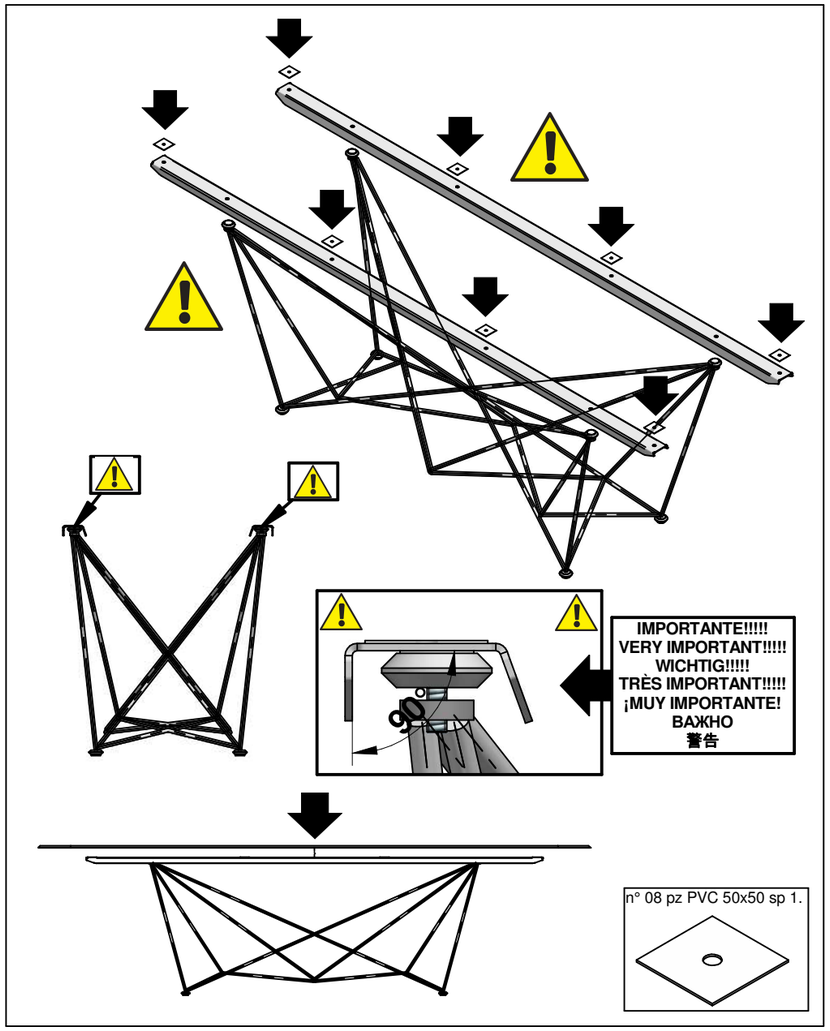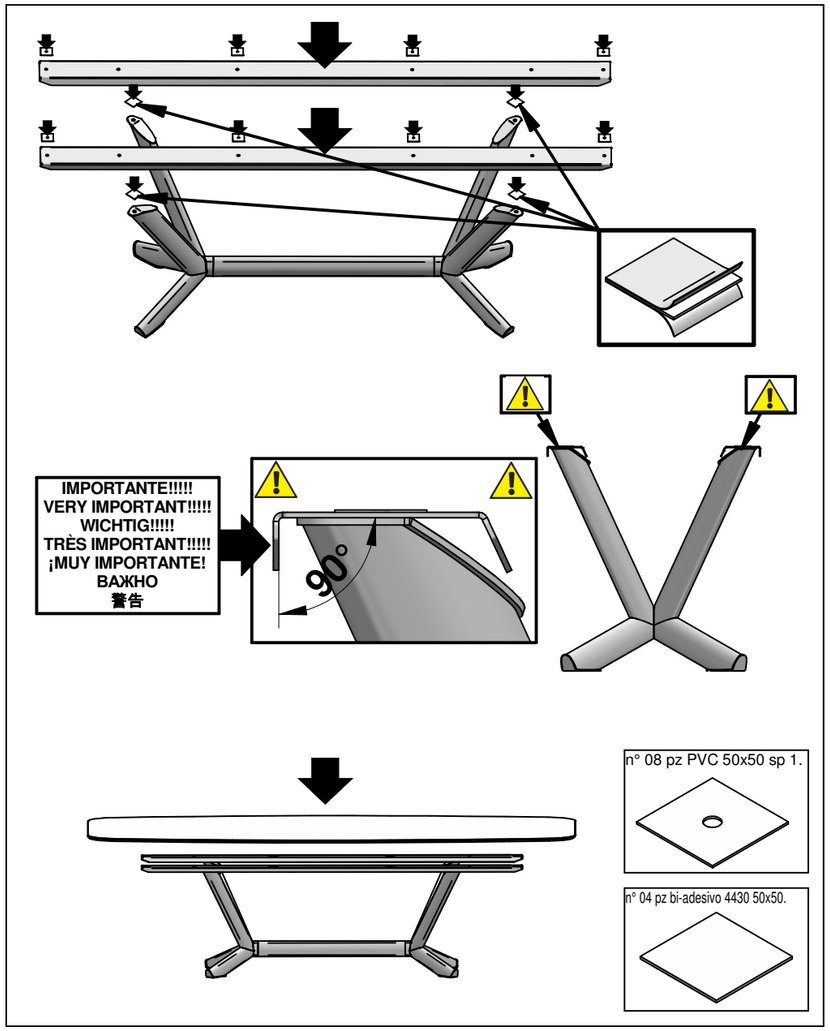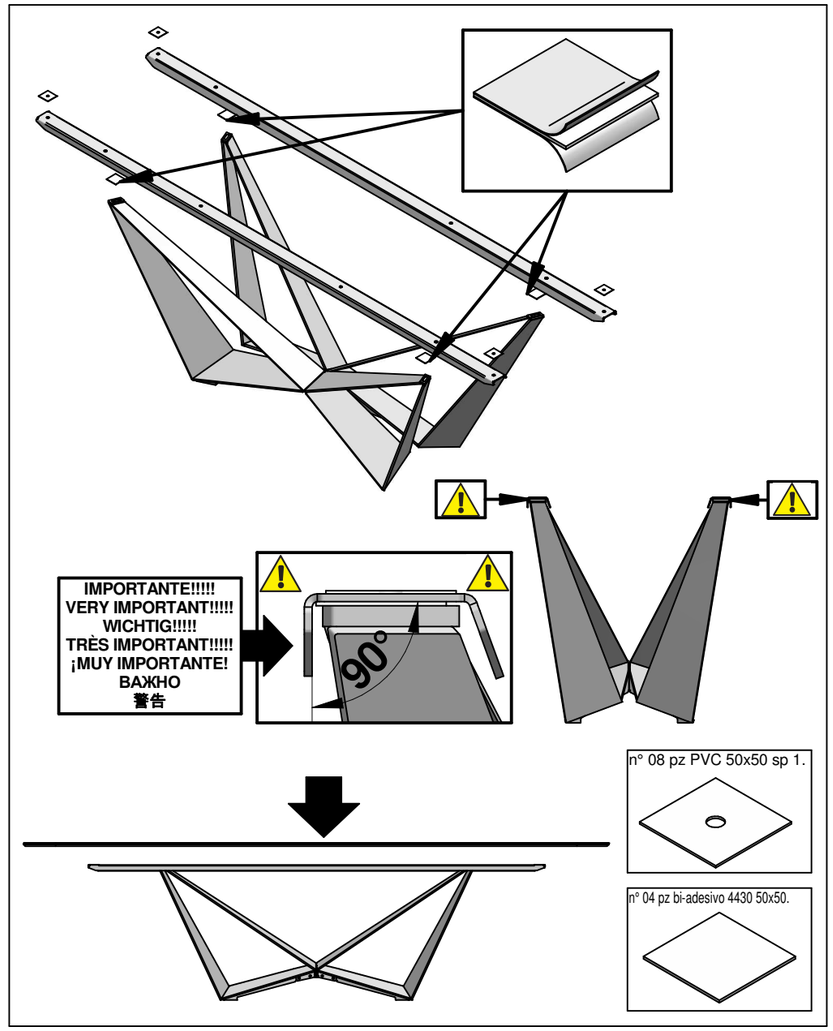
SKORPIO CRYSTAL ART